Разрез 1-1

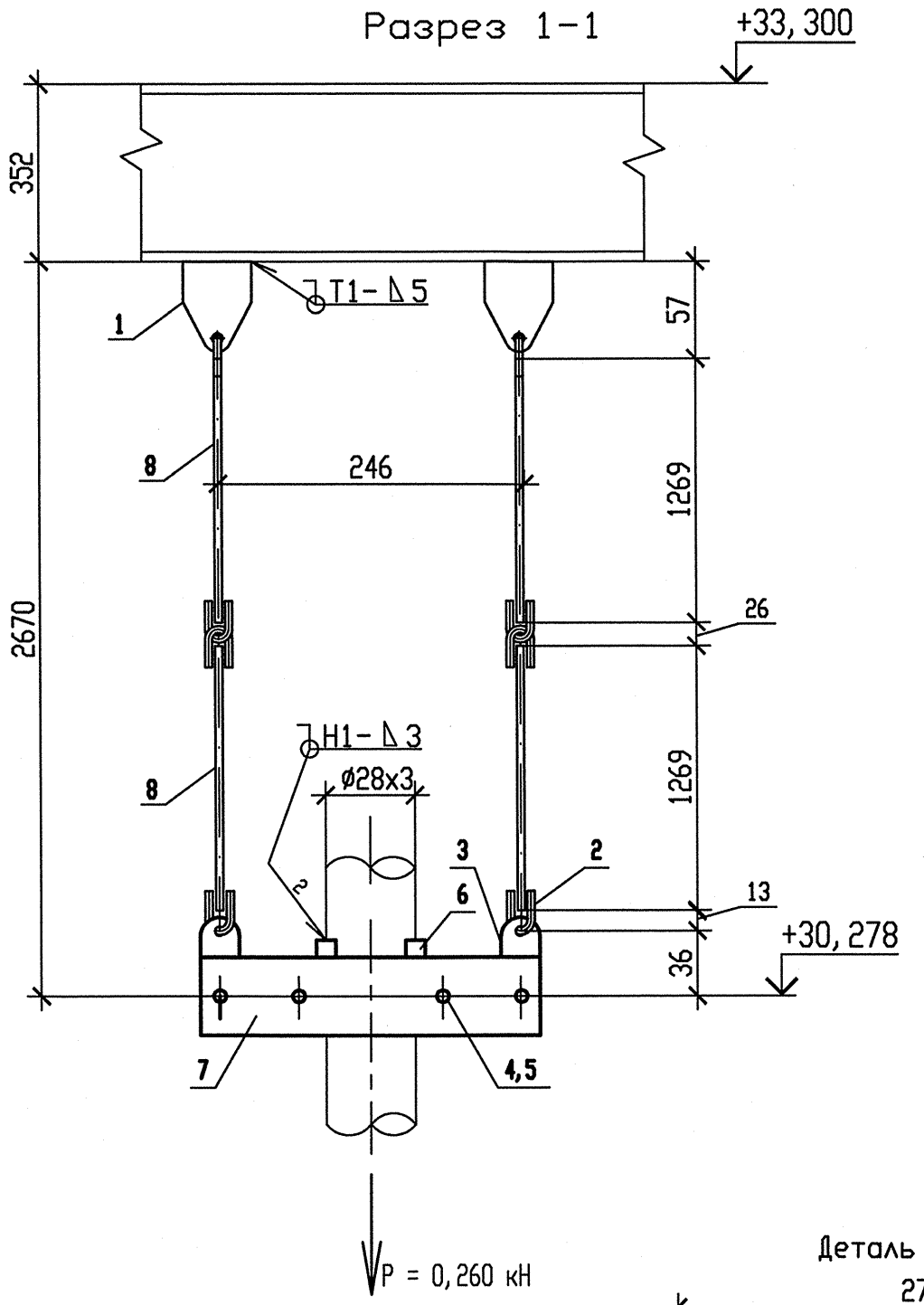

План расположения опоры 3RN23Y06

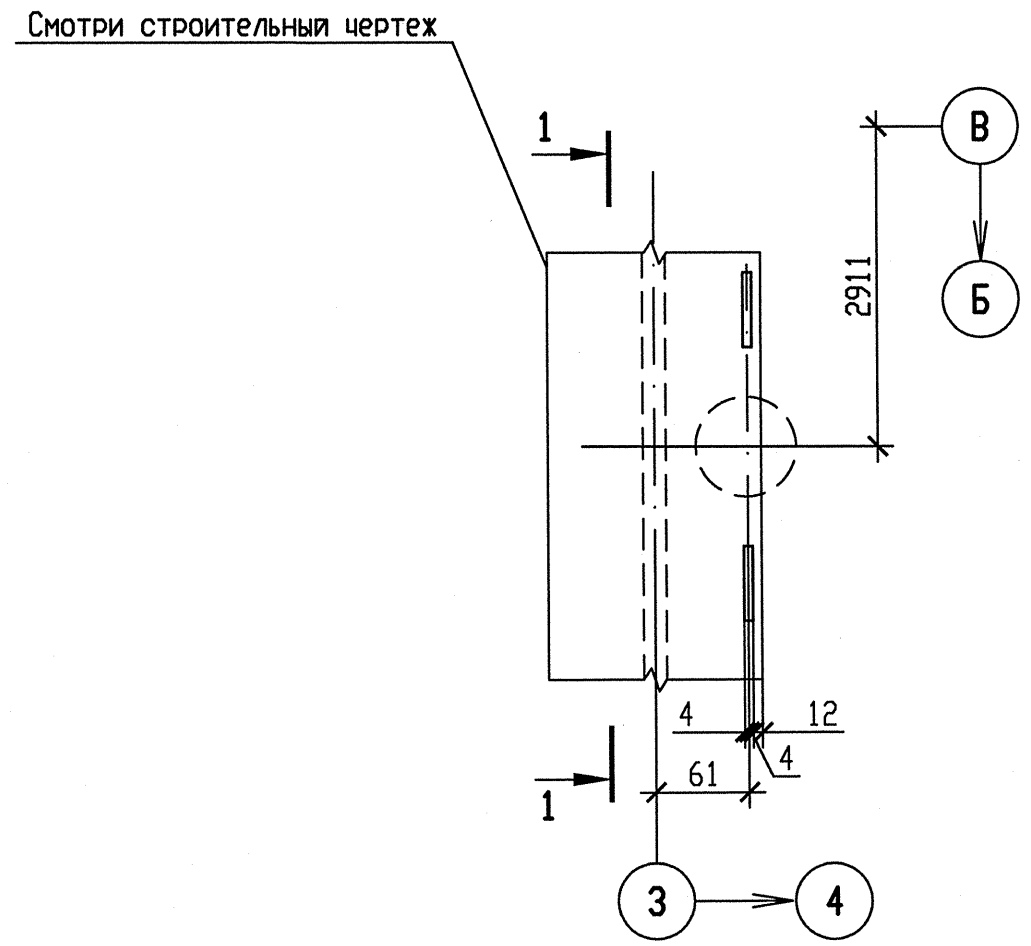

Деталь поз. 8

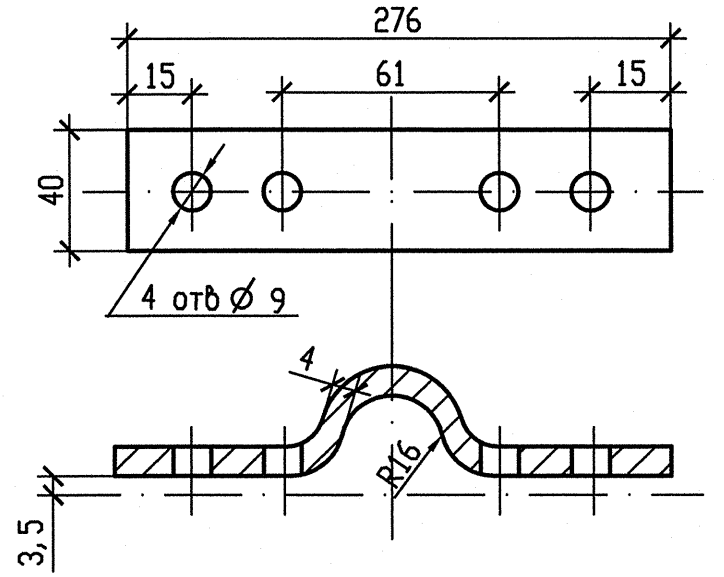

1 Привязку опоры смотри чертеж R3.RN21.3010.012.01.00.001.
2 Сварные швы выполнить по ГОСТ 5264-80.
3 Деталь позиции 9 обрезать до размера, указанного на чертеже.
4 P_1 – нагрузка, равная весу трубы с водой и изоляцией.
5 Изготовить один комплект.

Спецификация деталей

Поз.	Обозначение	Наименование	Кол.	Материал	Масса, кг ед.	Масса, кг общ.	Примечания
1	А8-522.003	Проушина	2	20-3-Т ГОСТ 1577-93	0,08	0,16	
2	А8-522.002	Ушко	8	20-2-а ГОСТ 1050-88	0,02	0,16	
3	А8-522.001	Серьга	2	Ст3сп5-св ГОСТ 14637-89	0,05	0,1	
4	ГОСТ 5915-70	Гайка 2М8-6Н.5.35	8	35 ГОСТ 1759.0-87	0,0055	0,044	
5	ГОСТ 7798-70	Болт М8-6gх30.56.35	4	35 ГОСТ 1759.0-87	0,0171	0,0684	
6	ГОСТ 19903-74	Лист Б-ПН 4х18х35	2	Ст3пс2-св ГОСТ 14637-89	0,0198	0,0396	
7	БК-1973125	Полухомут	2	Ст3пс5-св ГОСТ 14637-89	0,358	0,716	
8	ГОСТ 2590-2006	Круг В6 l=1500	4	20 ГОСТ 1050-88	0,333	1,332	
	ГОСТ 2246-70	Проволока		Св-08Г2С		-	
	ГОСТ 9467-75	Электроды		УОНИИ 13/55		-	
				Итого:		2,62	

АРХИВНЫЙ ЭКЗЕМПЛЯР

Изм	N уч.	Лист	N докум	Подп.	Дата
1	-	Зам.	538-12	-	-
Инженер 3к.		Терентьева			28.09
Пров. инж. 3к.		Огнева			28.09
Пров. вед. инж.		Пантюшина			28.09
И. о. нач. гр.		Филатов			28.09
Н. контр.		Краснояров			28.09

Инв. N подл. R3.00262.1.0.12 Лист 89

R3.RN21.3012.012.01.00.038

Ростовская АЭС Блок 3

Главный корпус
Машинное отделение (ДО, ЗЗТУ)
Конденсатопроводы из ПВД-6 в деаэратор

Стадия	Лист	Листов
Р	1	1

Подвеска простая 3RN23Y06

ОАО "НИАЭП" 2012

Инв. N подл.	Подп. и дата	Взам. инв. N
R3.00262.1.0.12		

Формат А4х3